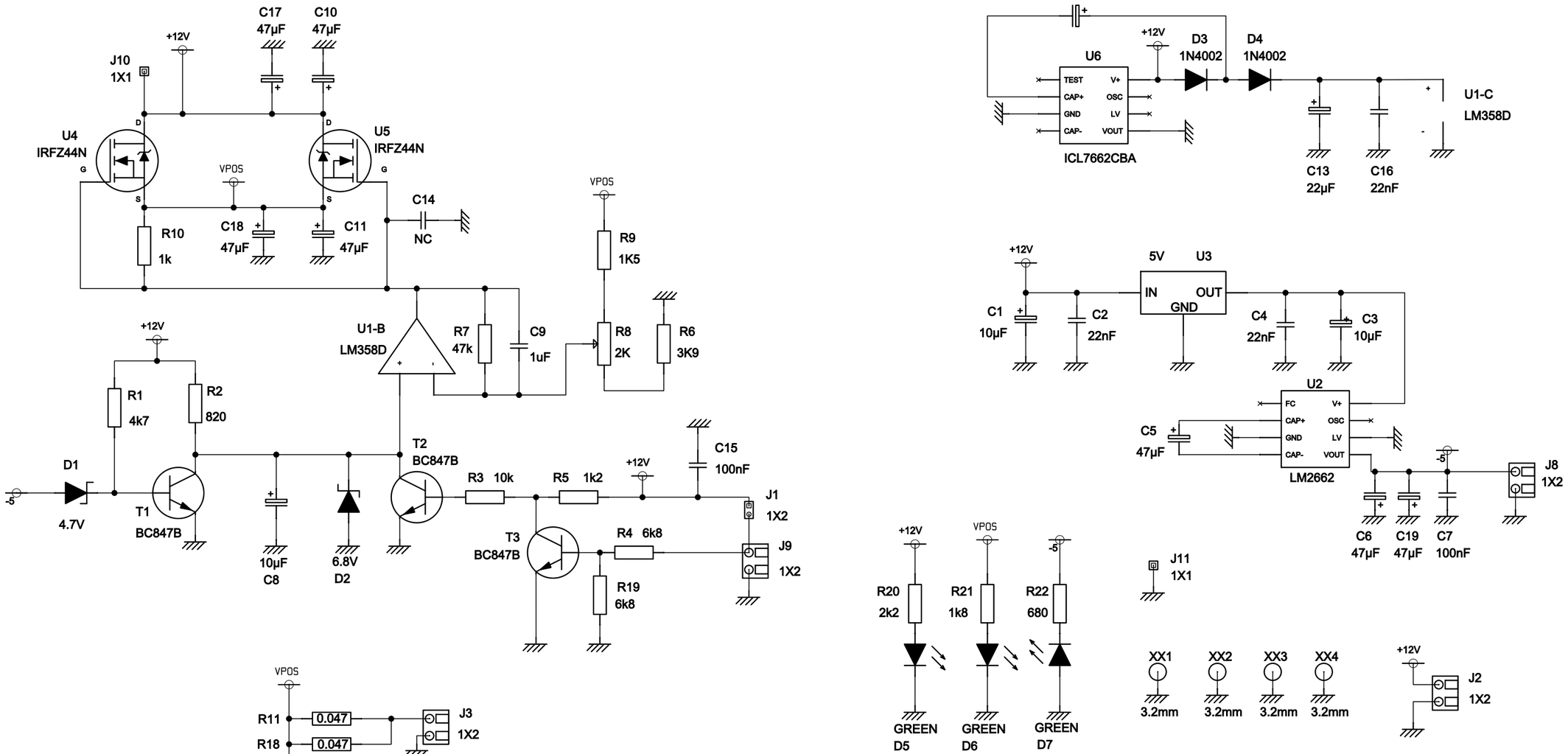

REV.	ETAT	MODIFICATION	DATE	DESSINE / DRAWN
2		Correction of the RC on the OP AMP	08/12	F1OPA
1		CREATION	06/12	F1OPA

DERNIERE MODIFICATION / LAST MODIFICATION

DESIGNATION :

POWER AMPLIFIER BIAS POWER SUPPLY

N° PLAN / Drawing N°

PCB N° BIASPOWERSUPPLY_V2

DATE : 26/06/2012

F1OPA

FEUILLE SHEET 1/1

Property F1OPA.